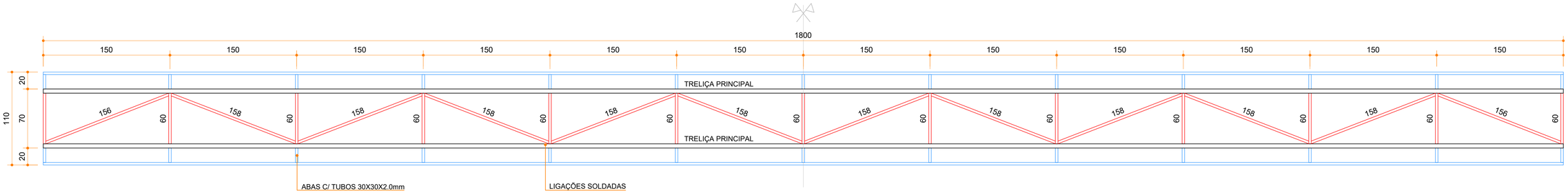

VISTA SUPERIOR
ESCALA: 1/25

BANZOS E DIAGONAIS DA TRELIÇA PRINCIPAL
TRAVAMENTOS SUPERIORES, INFERIORES E DIAGONAIS
ABAS DO ARCO TRELIÇADO

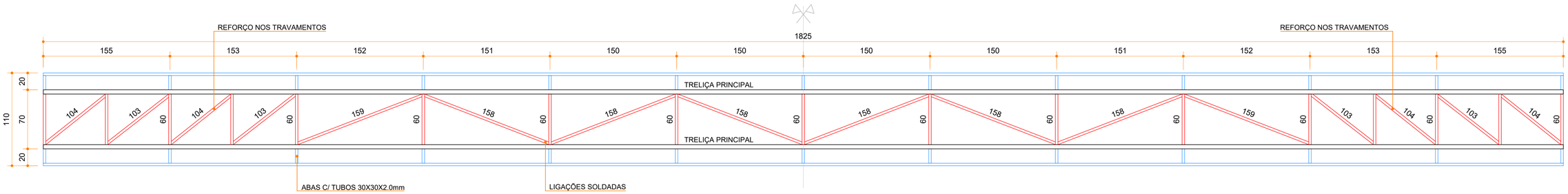

VISTA INFERIOR (ARCO)
ESCALA: 1/25

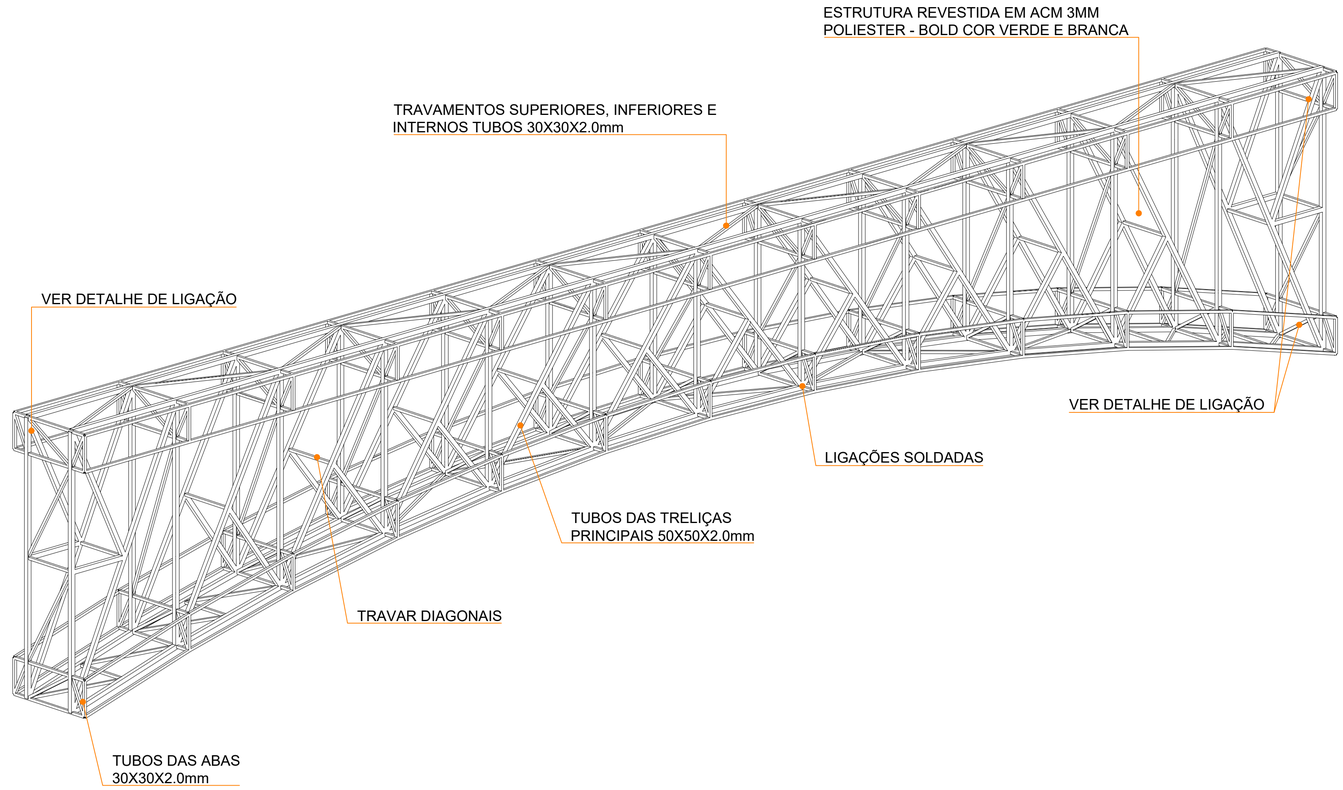

VISTA 3D
SEM ESCALA

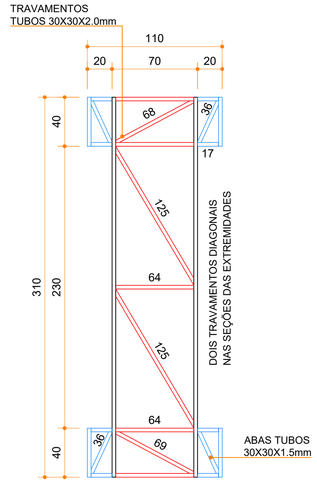

CORTE A-A
ESCALA: 1/25

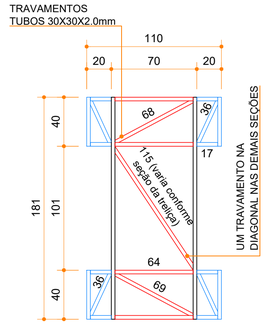

CORTE B-B
ESCALA: 1/25

Arquitetura em Projetos
Tel.: (44) 3639-4057 (44) 9973-5458 (44) 8401-4168
End.: Avenida Rio de Janeiro, nº 4998, Zona 02
Cep. 87.501-370 - Umuarama-PR.
E-mail: apoioarquiteturaeengenharia@hotmail.com
Homepage: apoioarquitetura.com.br
Resp. Téc: Elson Henrique - CAU A95934-0

MUNICÍPIO DE SANTO ANTÔNIO DO CAIUÁ

SECRETARIA DE PLANEJAMENTO URBANO

PROJETO DE ESTRUTURA METÁLICA

PROJETO/OBRA:
CONSTRUÇÃO DE UM PORTAL TURÍSTICO DE ACESSO Á CIDADE

LOCAL DA OBRA:
RODOVIA PR 556 (TRECHO 556S0030EPR) KM14 + 674,00 m.SANTO ANTÔNIO DO CAIUÁ (B) SÃO JOÃO DO CAIUÁ (A) - CEP 87730-000. SANTO ANTÔNIO DO CAIUÁ - PR

CONTEÚDO:
VISTA SUPERIOR, INFERIOR, VISTA 3D E CORTES DA ESTRUTURA

CÓDIGO

PRANCHA
02/03

ESCALA
INDICADA

DATA
11/2024

PRANCHA
A1

RESP. TÉCNICO:
ELSON HENRIQUE CAMPOS
BENTO:06965379901
Assinado de forma digital por ELSON HENRIQUE CAMPOS BENTO:06965379901
Dados: 2024.11.28 17:33:57 -03'00'
ELSON HENRIQUE CAMPOS BENTO
ARQUITETO E URBANISTA - CAU A95.934-0

PROPRIETÁRIO:
MUNICÍPIO DE SANTO ANTÔNIO DO CAIUÁ
CNPJ nº : 75.483.230/0001-58

ISO A1
594x841